Technisches Datenblatt :

MRT 2150 PRIVILEGE PLUS

MANITOU
HANDLING YOUR WORLD

Capacities		Metrisch	US-System
Max. Tragkraft	Q	4999 kg	11021 lbs
Max.Hubhöhe	h3	20.9 m	68 ft 7 in
Max. Auslage	l4	17.9 m	58 ft 9 in
Weight and dimensions			
Gesamtbreite	b1	2.49 m	8 ft 2 in
Gesamthöhe	h17	3.05 m	10 ft
Gesamtbreite der Kabine	b4	0.99 m	3 ft 3 in
äußerer Wenderadius Fahrgestell	Wa3	5.23 m	17 ft 2 in
Bodenfreiheit Maschine	m4	0.35 m	1 ft 2 in
Radstand	y	3.05 m	10 ft
Kippwinkel	a4	12 °	12 °
Schüttwinkel	a5	105 °	105 °
Drehung des Oberwagens		360 °	360 °
Gewicht		17930 kg	39529 lbs
Gabeln Länge / Gabeln Breite / Gabelquerschnitt	l / e / s	1200 mm x 150 mm x 50 mm	47.244 in x 5.906 in x 1.969 in
Wheels			
Reifenmodelle		Michelin - XZY3 - 445/65 R22.5	Michelin - XZY3 - 445/65 R22.5
Antriebsräder (vorne / hinten)		2 / 2	2 / 2
Lenkart		2-rad Lenkung, 4-rad Lenkung, Crab Modus	2-rad Lenkung, 4-rad Lenkung, Crab Modus
Stabilisers			
Stützentyp		Zweifach-Teleskop	Zweifach-Teleskop
Steuerung mit Stützen		Stützenbefehle einzeln oder gleichzeitig	Stützenbefehle einzeln oder gleichzeitig
Engine			
Hersteller		Mercedes	Mercedes
Motornorm		Stage IV / Tier 4 Final	Stage IV / Tier 4 Final
Motor Modell		OM 934 E4-5	OM 934 E4-5
Nennleistung Verbrennungsmotor / Leistung (kW)		156 Hp / 115 kW	156 Hp / 115 kW
Max. Drehmoment / Motordrehzahl		675 Nm/m @ 1500 tr/min	675 Nm/m @ 1500 tr/min
Anzahl der Zylinder - Tragfähigkeit der Zylinder		4 - 5130 cm³	4 - 313.05 in³
Einspritzung		Motoreinspritzung direkt	Motoreinspritzung direkt
Kühlsystem des Motors		Wassergekühlt	Wassergekühlt
Anzahl Batterien		2	2
Batterie / Batteriekapazität		12 V / 120 Ah	12 V / 120 Ah
Transmission			
Getriebetyp		Hydrostatisch	Hydrostatisch
Anzahl der Gänge (vorwärts / rückwärts)		2 / 2	2 / 2
Max. Fahrgeschwindigkeit (kann je nach Vorschriften variieren)		40 km/h	24.9 mph
Zugkraft		8700 daN	8700 daN
Parkbremse		Automatische negative Handbremse	Automatische negative Handbremse
Festellbremse		Hydraulik	Hydraulik
Hydraulics			
Pumpenart		Zahnradpumpe	Zahnradpumpe
Hydraulikfördermenge		115 l/min	115 l/min
Hydraulikdruck		275 Bar	19 PSI
Tank capacities			
Motoröl		14 l	3.08 gal
Hydrauliköl		225 l	49.49 gal
Fassungsvermögen des Kraftstofftanks		305 l	67.09 gal
Abgasnachbehandlung für Diesel (AdBlue®)		57 l	12.54 gal
Noise and vibration			
Geräuschpegel im Fahrerstand (LpA)		79.7 dB(A)	79.7 dB(A)
Umgebungsgeräusch (LwA)		108 dB(A)	108 dB(A)
Vibrationswert an Händen/Armen		< 2.50 m/s²	< 2.50 m/s²
Miscellaneous			
Lenkräder (vorne / hinten)		2 / 2	2 / 2
Steuerungen		2 Joysticks	2 Joysticks
Sicherheit Zulassung der Kabine		Cab ROPS - FOPS Level 2	Cab ROPS - FOPS Level 2
Anbaugeräte Erkennungssystem (E-Reco)		standard	standard

Maßzeichnung

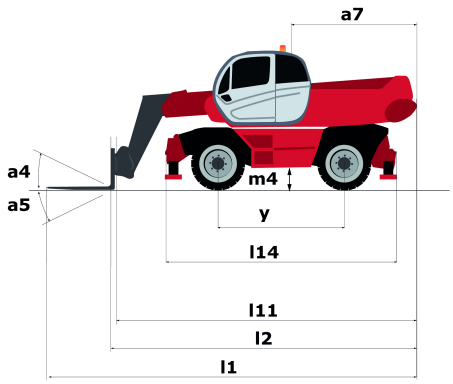

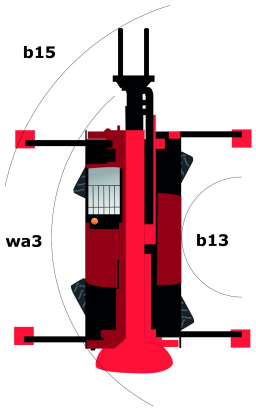

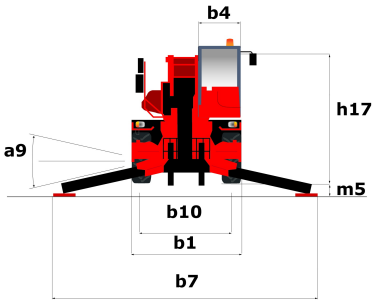

Sonstige Daten		Metrisch	US-System
Gesamtlänge mit Gabeln	l1	8.07 m	26 ft 6 in
Länge bis zur Vorderseite der Gabeln	l2	6.87 m	22 ft 6 in
Länge des Rahmens	l14	5.35 m	17 ft 7 in
Radstand	y	3.05 m	10 ft
Bodenfreiheit Maschine	m4	0.35 m	1 ft 2 in
Gegengewicht Versatz (Oberwagen bei 90°)	a7	2.68 m	8 ft 10 in
Kippwinkel	a4	12 °	12 °
Schüttwinkel	a5	105 °	105 °
Gesamtlänge mit Stabilisatoren	l12	5.19 m	17 ft
äußerer Wenderadius Fahrgestell	Wa3	5.23 m	17 ft 2 in
äußerer Wenderadius (mit Gabeln)	b15	6.55 m	21 ft 6 in
Gesamtbreite	b1	2.49 m	8 ft 2 in
Gesamtbreite, Stabilisatoren ausgefahren	b7	5.55 m	18 ft 3 in
Gesamtbreite der Kabine	b4	0.99 m	3 ft 3 in
Gesamthöhe	h17	3.05 m	10 ft
Niveauausgleich Regler	a9	8 °	8 °
Bodenfreiheit unter den Vorderreifen auf Stützen	m5	0.23 m	9 in

Traglasttabellen

Maschine auf Rädern mit Gabelzinken

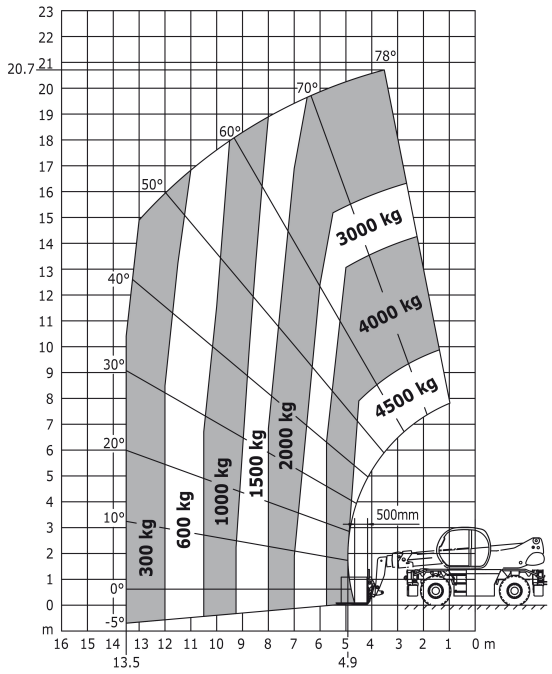

Maschine auf Rädern mit Gabelzinken

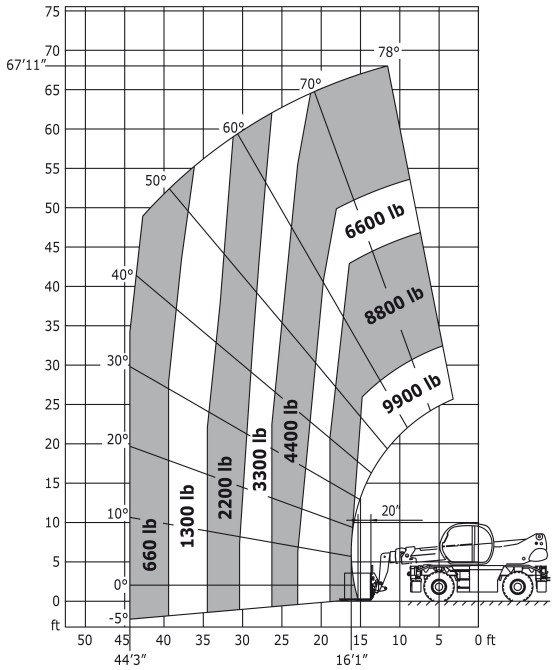

Drehung an abgesenkten Stützen mit 1000 kg Arbeitskorb

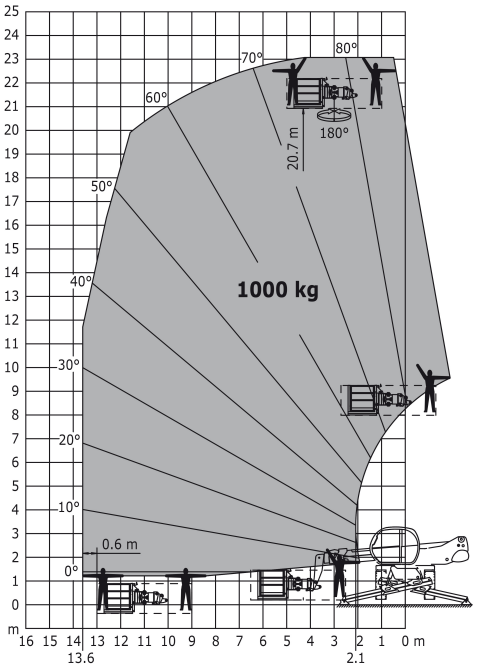

Drehung an abgesenkten Stützen mit 3D positiv / negativ

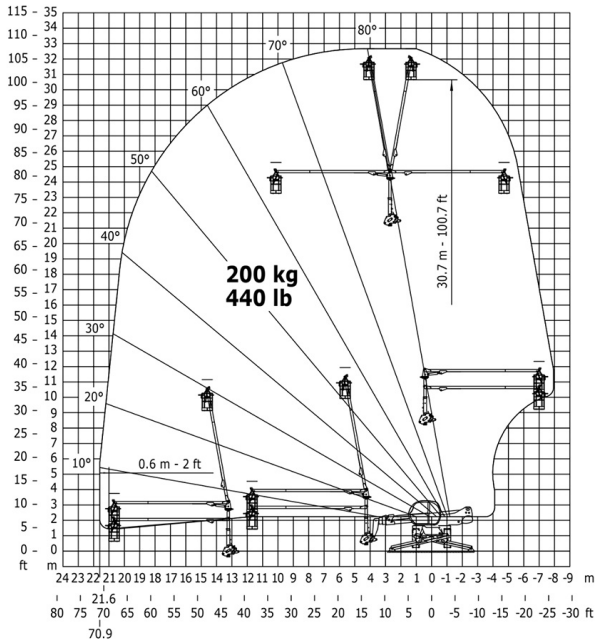

Drehung an abgesenkten Stützen mit 1500 kg Ausleger

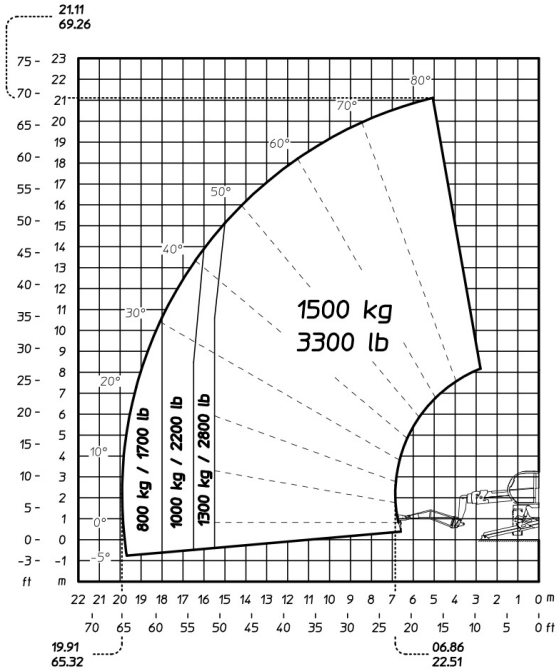

Drehung an abgesenkten Stützen mit Gabeln

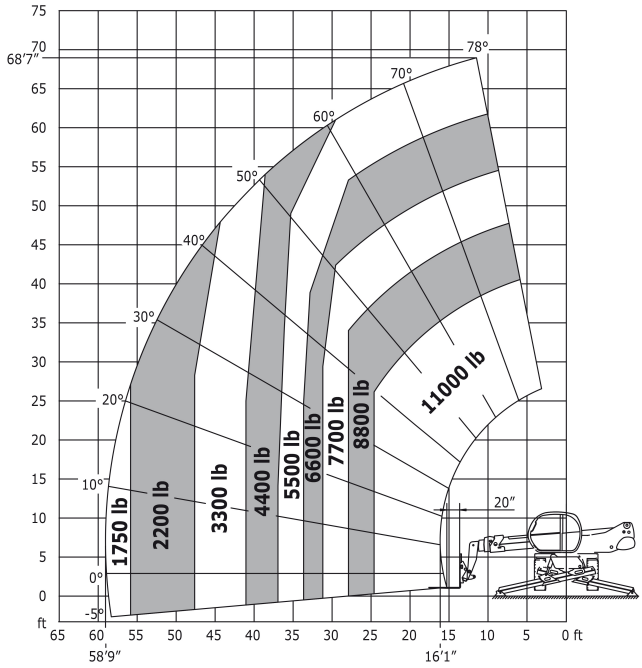

Drehung an abgesenkten Stützen mit 365 kg Arbeitskorb

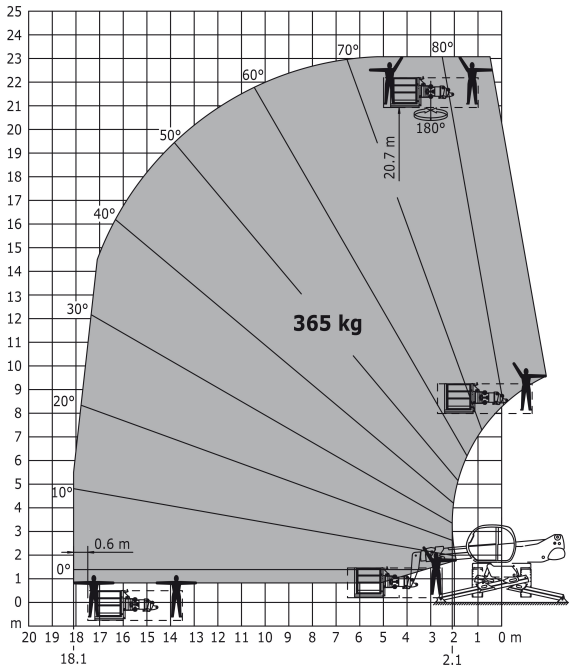

Drehung an abgesenkten Stützen mit Seilwinde 5000 kg

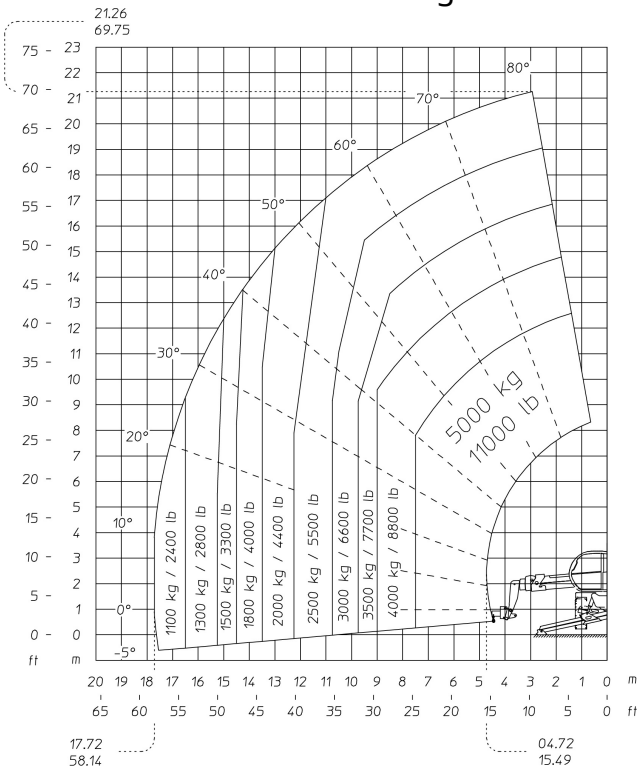

Drehung mit abgesenkten Stützen mit 3D negativ

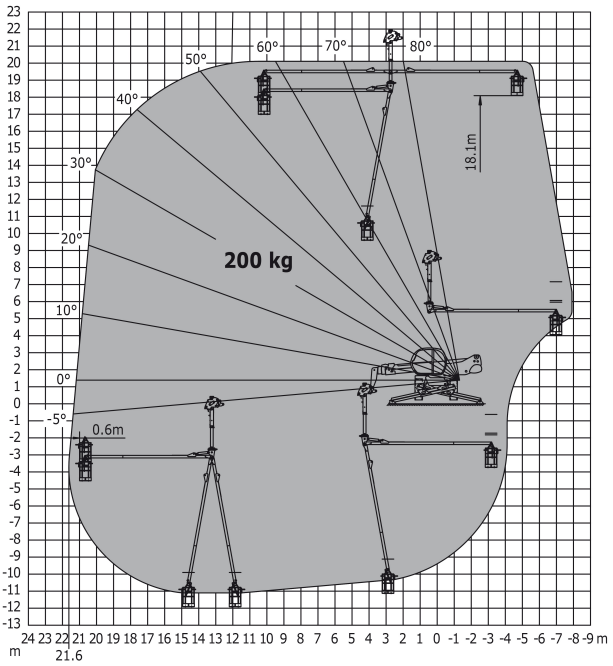

Drehung mit abgesenkten Stützen mit 3D positiv

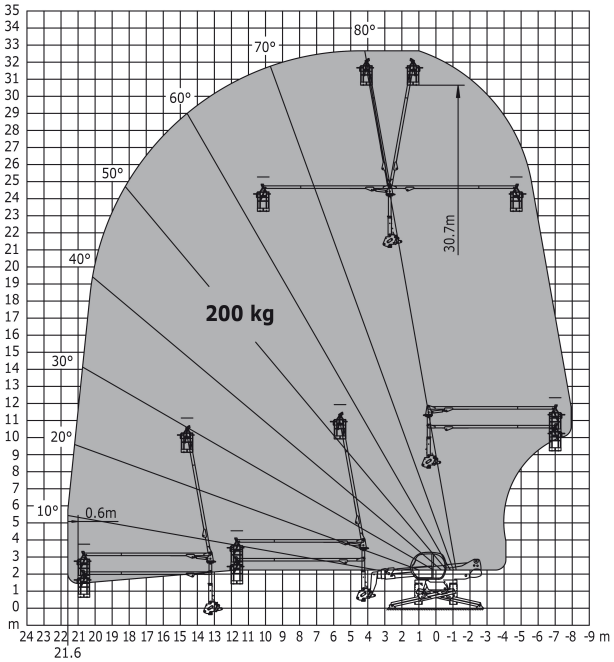

Drehung mit abgesenkten Stützen mit 3D positiv / negativ

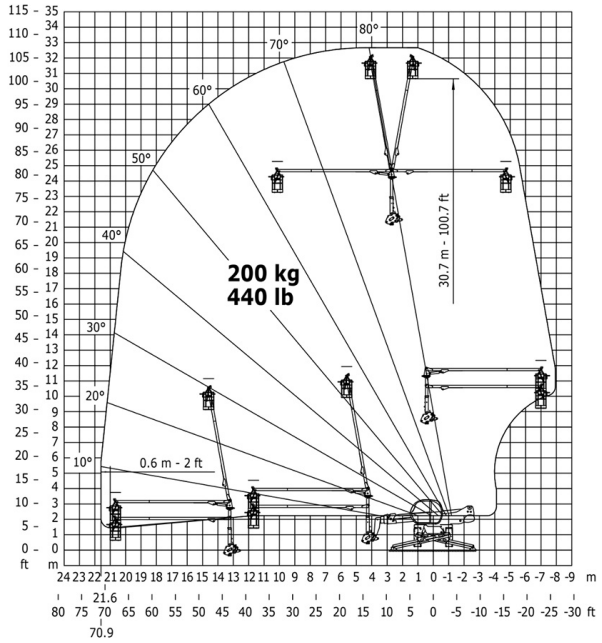

Drehung mit abgesenkten Stützen mit Gabeln

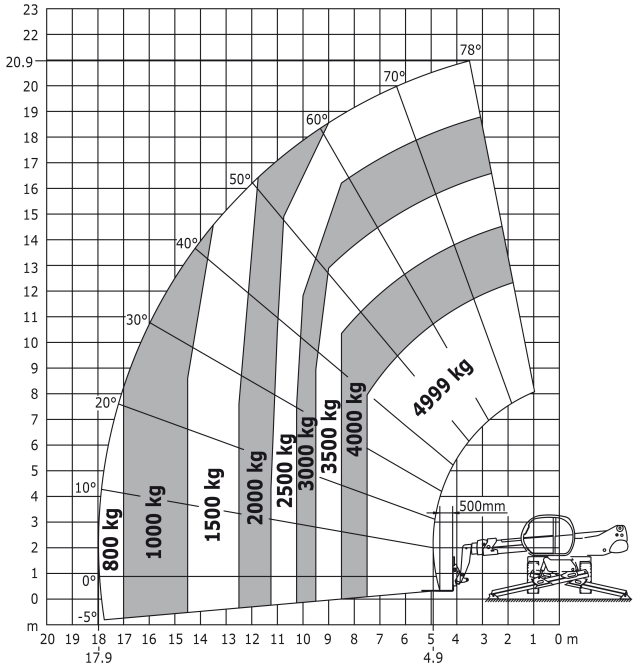

Drehung mit abgesenkten Stützen mit Seilwinde 5000 kg

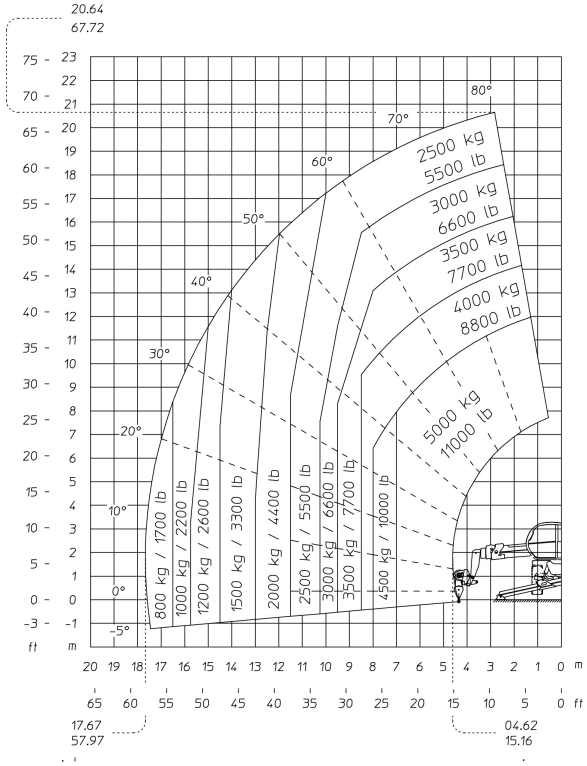

Siège Social
430 rue de l'Aubinière - 44150 Ancenis Cedex - France
Tel: +33(0)2 40 09 10 11 - Fax: +33 (0)2 40 09 10 97
www.manitou.com

In vorliegender Broschüre sind die Versionen und Konfigurationsoptionen für Manitou-Produkte beschrieben, die mit unterschiedlicher Ausrüstung ausgestattet werden können. Bei der in der Broschüre beschriebenen Ausrüstung kann es sich um Standard- oder Sonderausrüstung handeln oder um Ausrüstung, die für bestimmte Versionen nicht erhältlich ist. Manitou behält sich das Recht vor, jederzeit unangekündigte Änderungen an den gezeigten und beschriebenen Spezifikationen vorzunehmen. Der Hersteller haftet nicht für die angegebenen Spezifikationen. Für weitere Informationen wenden Sie sich bitte an Ihren Manitou-Händler. Dokument ohne Gewähr. Die Produktbeschreibungen können vom eigentlichen Produkt abweichen. Die Auflistung der Spezifikationen erhebt keinen Anspruch auf Vollständigkeit. Logos und Corporate Indentity des Unternehmens sind Eigentum von Manitou und dürfen nicht ohne Genehmigung verwendet werden. Alle Rechte vorbehalten. Die in dieser Broschüre enthaltenen Fotos und Abbildungen dienen lediglich Informationszwecken.
Manitou BF SA - Société anonyme à conseil d'administration - Unternehmenskapital: 39.668.399 Euro - Eingetragen im Handelsregister von Nantes unter der Nummer 857 802 508